Код производителя указан на упаковке в соответствии с буквой:
А - ООО «МК БТС», г. Пенза, ул. Карпинского, двлд.99, офис 3
Б - ООО «Мебелони», Пензенская область, г. Пенза, ул. Рябова, стр. 7Д

Инструкция по сборке и эксплуатации мебели

Набор мебели для гостиной «Белладжио»

Секция центральная ЦС-03

01-34.007

Модуль собирается на левую и на правую стороны

Габаритные размеры
Высота: 2176 мм.
Ширина: 2004 мм.
Глубина: 460 мм.

4 ящика:
максимальная нагрузка
на ящик - 10 кг.

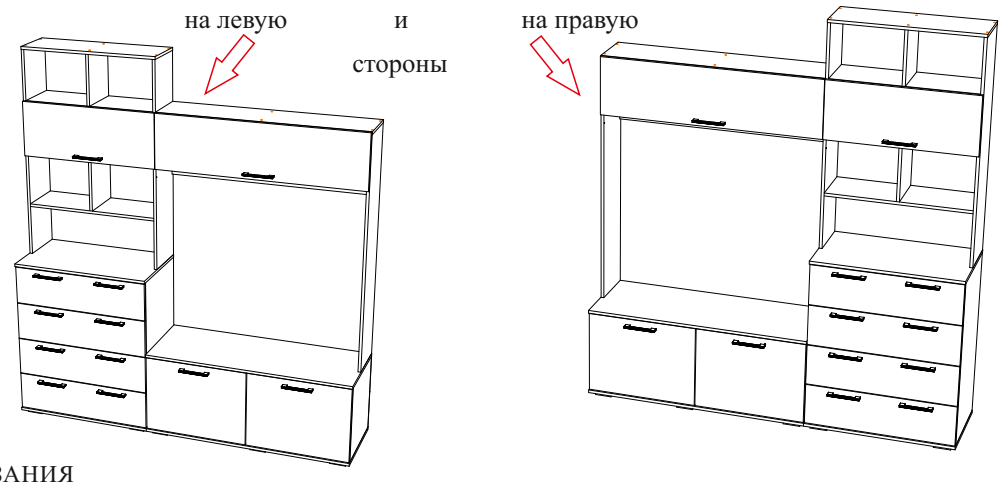

ОБЩИЕ ТЕХНИЧЕСКИЕ УКАЗАНИЯ

Настоятельно рекомендуем перед началом сборки внимательно ознакомьтесь с данной инструкцией, проверить наличие всех деталей и фурнитуры согласно комплектовочным ведомостям, убедиться в их качестве (отсутствие царапин, сколов, вмятин и т.д.) т.к. претензии по количеству комплектующих и качеству изделия после сборки не принимаются

Сборку советуем производить вдвоём на ровной поверхности, в качестве подкладочного материала рекомендуем использовать гофрокартон от упаковок.

Производитель оставляет за собой право вносить изменения не нарушающих внешнего вида и габаритных размеров изделия (замена крепёжной фурнитуры, ножек, ручек и т. д. на аналоги).

Правила эксплуатации

Для длительного сохранения эксплуатационных и эстетических качеств мебели необходимо соблюдать следующие правила по уходу за мебелью во время ее эксплуатации:

- эксплуатировать мебель в сухом, проветриваемом помещении с температурой воздуха от +10 С до +40 С и относительной влажностью воздуха не более 70%
- в процессе эксплуатации мебели возможно ослабление крепежной фурнитуры - необходимо ее поправлять
- при эксплуатации изделий имеющие декоративные решения в виде стекла или зеркал необходимо помнить, что эксплуатация стекла и зеркал с трещиной сопряжено с риском получения травм. Следует немедленно заменить стекло/зеркало при появлении трещин.
- не допускать скопления влаги на поверхностях изделия во избежание набухание щитов и отклейки кромок
- беречь поверхности от механических повреждений, не ставить на поверхность горячие предметы
- при чистке использовать влажную ткань с применением специальных средств по уходу за мебелью с последующей протиркой поверхностей насухо
- не допускайте попадания на поверхность веществ, таких как растворители, бензин, обезжиривающие средства и др.

Гарантийные обязательства

- Изготовитель гарантирует соответствие мебели требованиям ГОСТ 16371-2014, ТР ТС 025/2012, при соблюдении условий транспортировки, хранения, сборки (для мебели, поставляемой в разобранном виде), эксплуатации.
- Срок службы изделия - 5 лет (при соблюдении условий эксплуатации мебели).
- Гарантийный срок эксплуатации мебели - 24 месяца.

EAC	**Набор мебели для гостиной «Белладжио»** **Секция центральная ЦС-03** **01-34.007**
	Срок службы изделия - 5 лет Срок гарантии - 24 месяца
Соответствует требованиям ТР ТС 025/2012 Дата изготовления_____	Производитель в соответствии с буквой А - ООО «МК БТС», г. Пенза, ул. Карпинского, двлд.99, офис 3 Б - ООО «Мебелони», Пензенская область, г. Пенза, ул. Рябова, стр. 7Д

Комплектовочная ведомость					
Поз.	Наименование	Длина	Ширина	Кол-во	Упаковка
Б078	Боковина	900	440	1	Комод
Б079	Боковина	900	440	1	Комод
Б080	Боковина	1350	266	1	Боковины
Б081	Боковина	1208	266	1	Боковины
Б082	Боковина	452	440	1	Тумба
Б083	Боковина	452	440	1	Тумба
Бр002	Брус соед.	768 мм		1	Комод
Бр010	Брус соед.	1168 мм		1	Боковины
Бя002	Бок ящика	400	142	8	Комод
В059	Вязка	768	266	2	Боковины
В061	Вязка	1186	266	1	Боковины
В062	Вязка	768	266	1	Боковины
Вя016	Вязка ящика	710	142	4	Комод
К012	Крышка	802	460	1	Тумба
К038	Крышка	1203	266	1	Боковины
К040	Крышка	1202	460	1	Тумба
К069	Крышка	1202	460	1	Тумба
К070	Крышка	802	266	1	Тумба
К071	Крышка	802	460	1	Тумба
Л014	ЛДВП	738	404	4	Комод
Л056	ЛДВП	1202	318	1	Тумба
Л057	ЛДВП	796	463	2	Тумба
Л058	ЛДВП	1198	239	2	Боковины
Л069	ЛДВП	796	311	2	Комод
Л070	ЛДВП	796	304	1	Комод
П021	Полка	576	440	2	Тумба
Пр042	Перегородка	290	266	3	Боковины
Пр043	Перегородка	1208	266	1	Боковины
Пр044	Перегородка	452	440	1	Тумба
Ств039	Створка	318	1200	1	Тумба
Ств040	Створка	318	796	1	Тумба
Ств041	Створка	446	596	2	Тумба
Ф029	Фасад	221	796	2	Комод
Ф029	Фасад	221	796	2	Комод

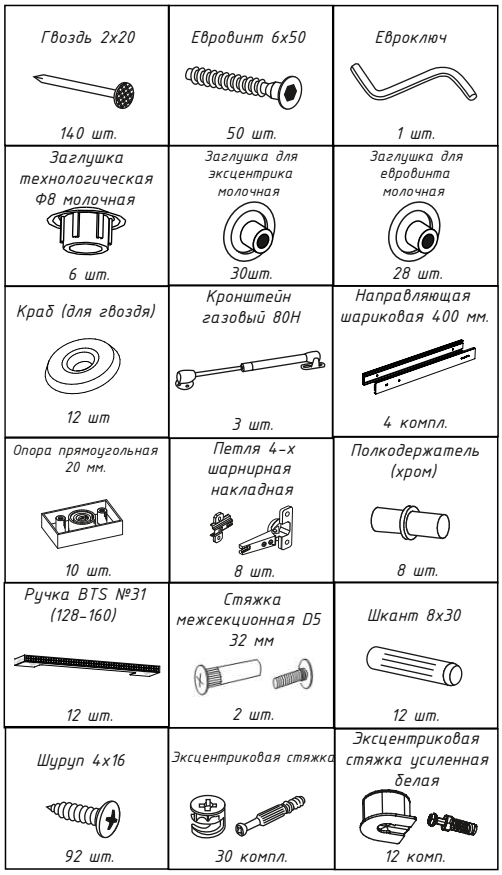

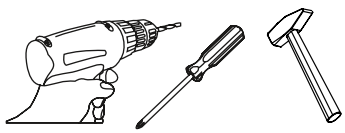

Необходимый инструмент для сборки.
Рекомендуем сборку производить вдвоем.

Качество мебели зависит от качества сборки.
Рекомендуем доверить сборку специалистам.

Уважаемый покупатель!

Убедительная просьба сохранять упаковку до полной сборки изделия!

В случае обнаружения брака/дефекта обязательно сфотографировать выявленный дефект и этикетку на упаковке.
На фотографии должно быть четко видно: наименование изделия, дату изготовления и номер бригады.
Претензии по качеству без фотографии этикетки не принимаются.

EAC

Производитель в соответствии с буквой: А - ООО « МК БТС» , г. Пенза, ул. Карпинского, двлд.99, офис 3
Б - ООО « Мебелюм» , Пензенская область, г. Пенза, ул. Рябова, стр. 7Д

Милан ЦС-04
СЕКЦИЯ ЦЕНТРАЛЬНАЯ

Цвет: **венге/белый глянец**

25O4BQF1OJE16AU 36803-01 00264243 11 0002

3/4

Дата изготовления **01.01.2021**

Крышки

Срок службы 5 лет.Гарантия 24 мес.

Бригада 1

1

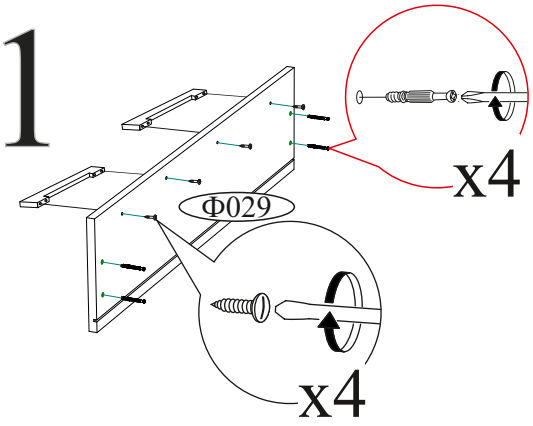

2

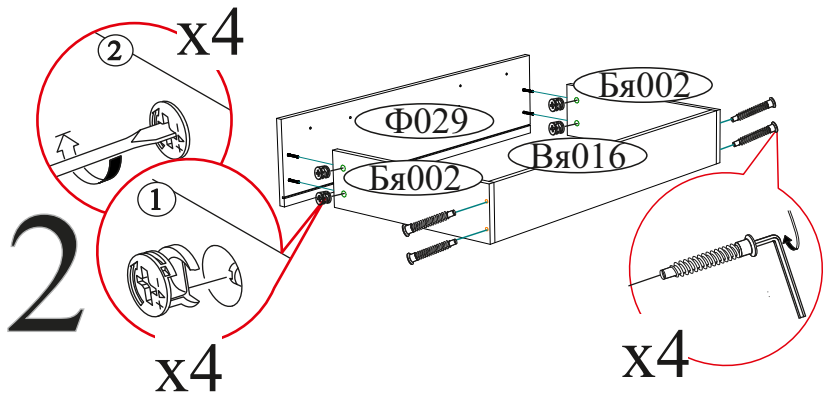

ВНИМАНИЕ!!!

Боковины ящика закромлены с одной стороны, поэтому отверстия под стяжку направлены в одну сторону.

4

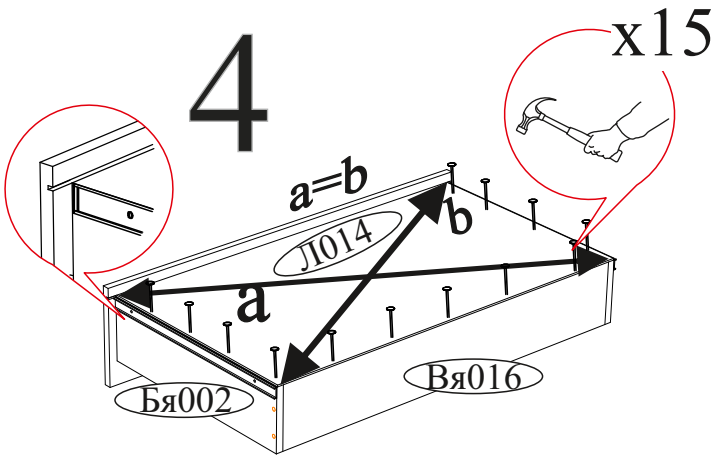

3

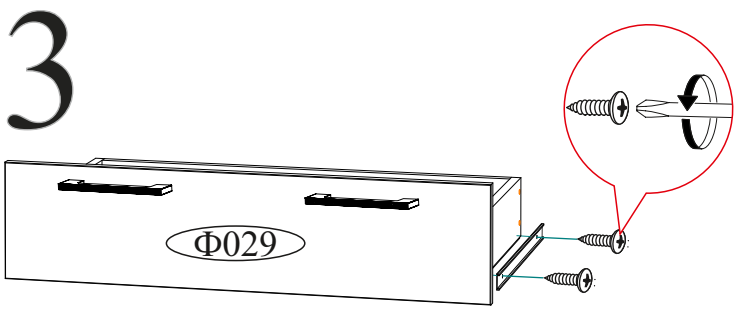

6

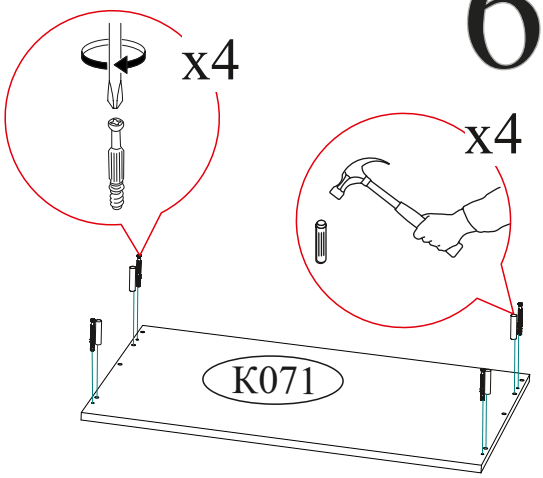

5

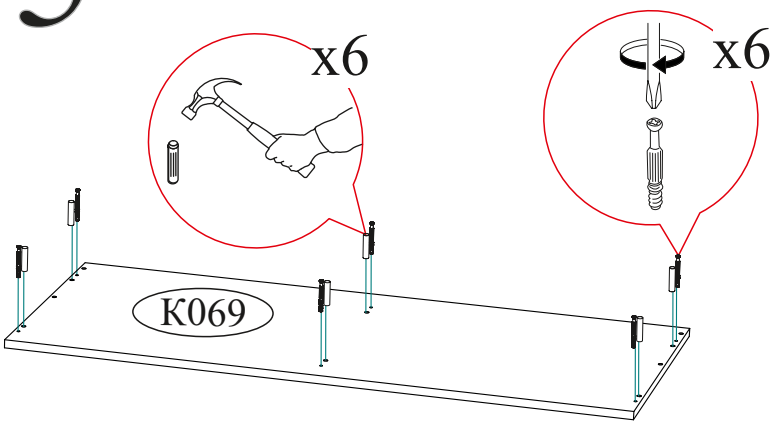

7

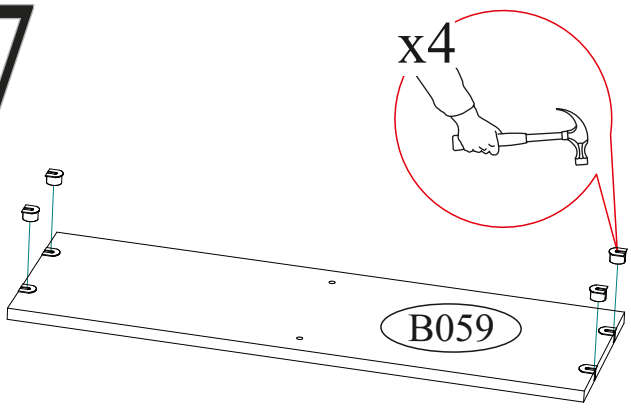

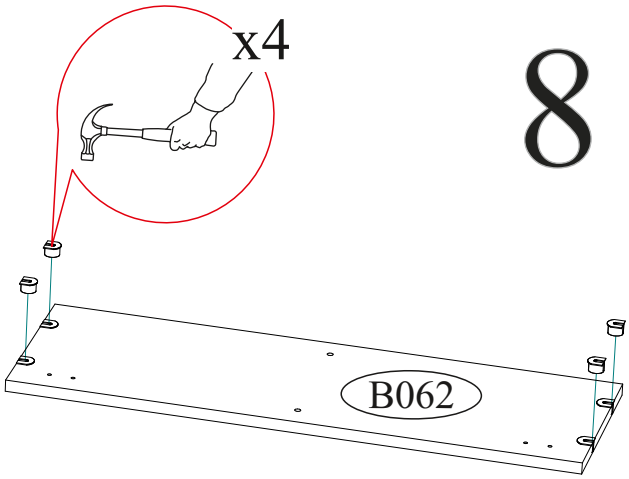

8

9

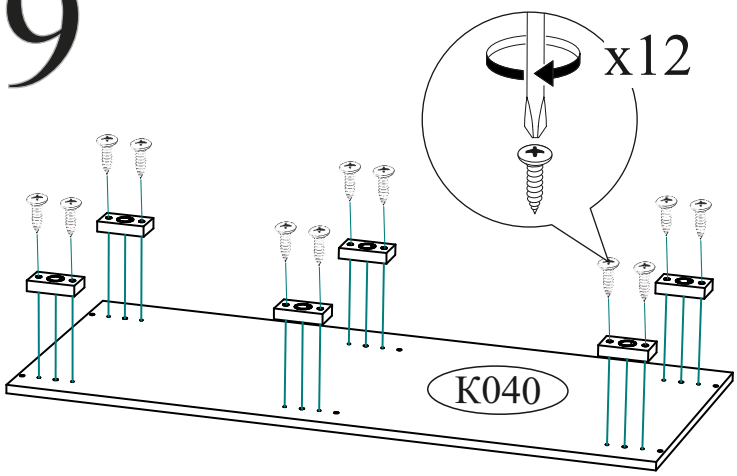
x12
К040

10

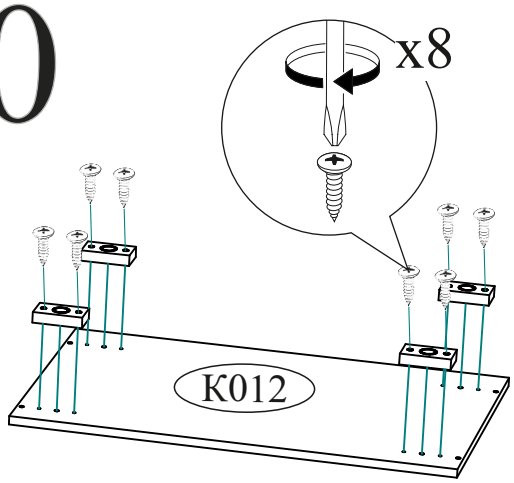
x8
К012

11

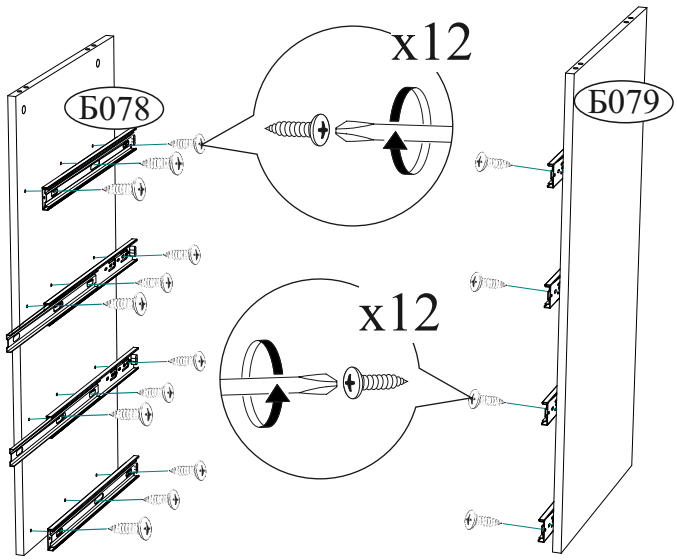
Б078
x12
Б079
x12

12

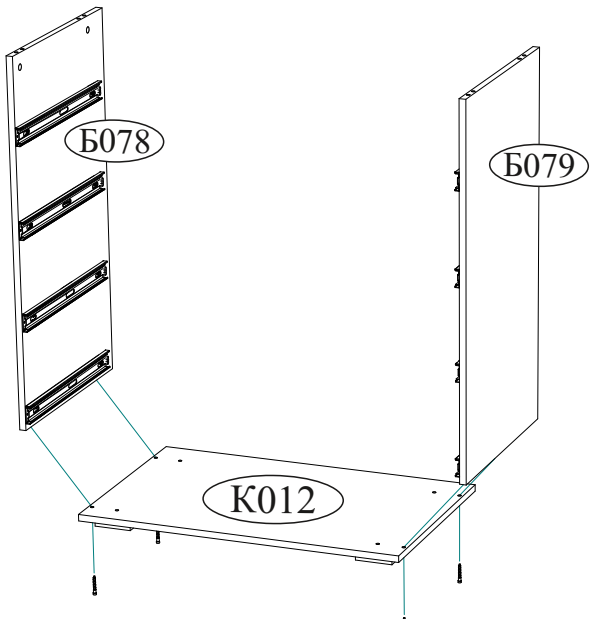
Б078
Б079
К012

13

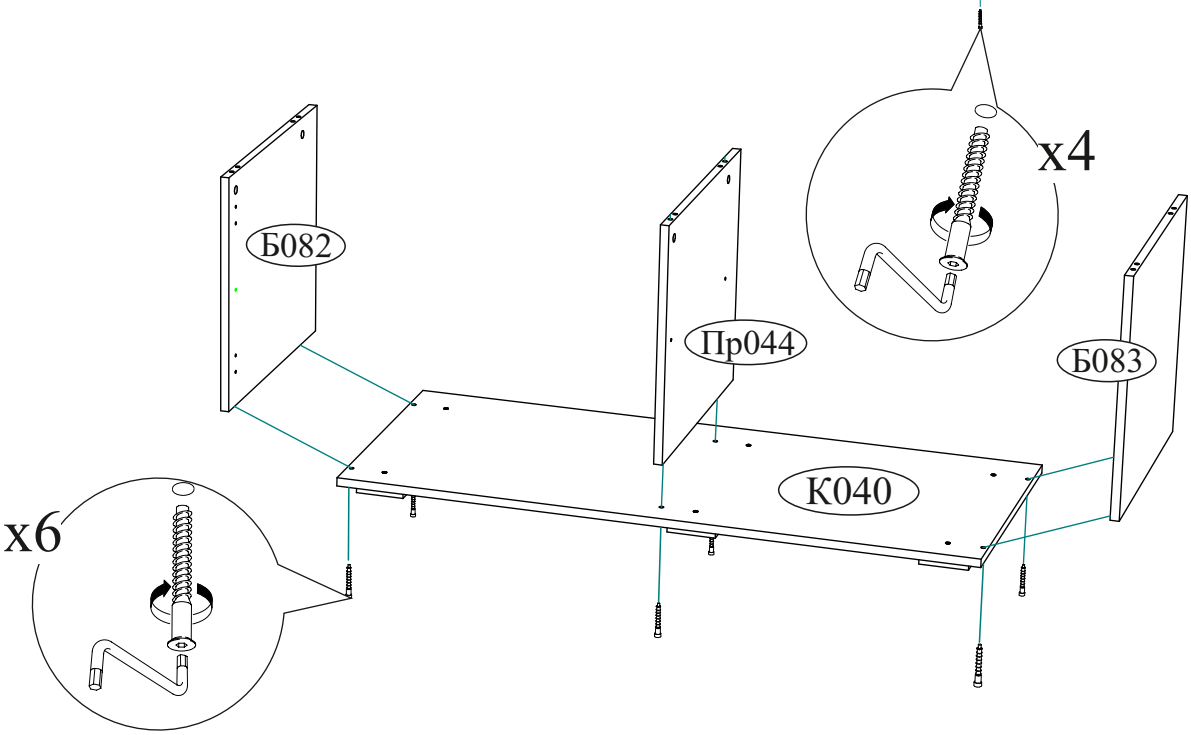
x4
Б082
Пр044
Б083
К040
x6

Сборка на левую сторону

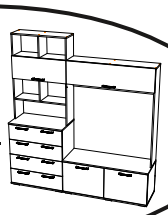

14a

x12

x4

x4

Пр043

К038

Б081

Пр042

Пр042

В059

В061

x4

x2

x4

К071

x4

x4

x4

Б080

К069 досверлить отверстие Ø8

15a

x10

К070

Пр042

К038

В062

В061

В059

x8

В059

Б081

Б080

К071

x4

x4

К069

x2

Б079

Б078

x6

Пр044

x6

Б082

Б083

x6

К012

К040

x10

x8

16a

a=b
c=d
e=f
g=h

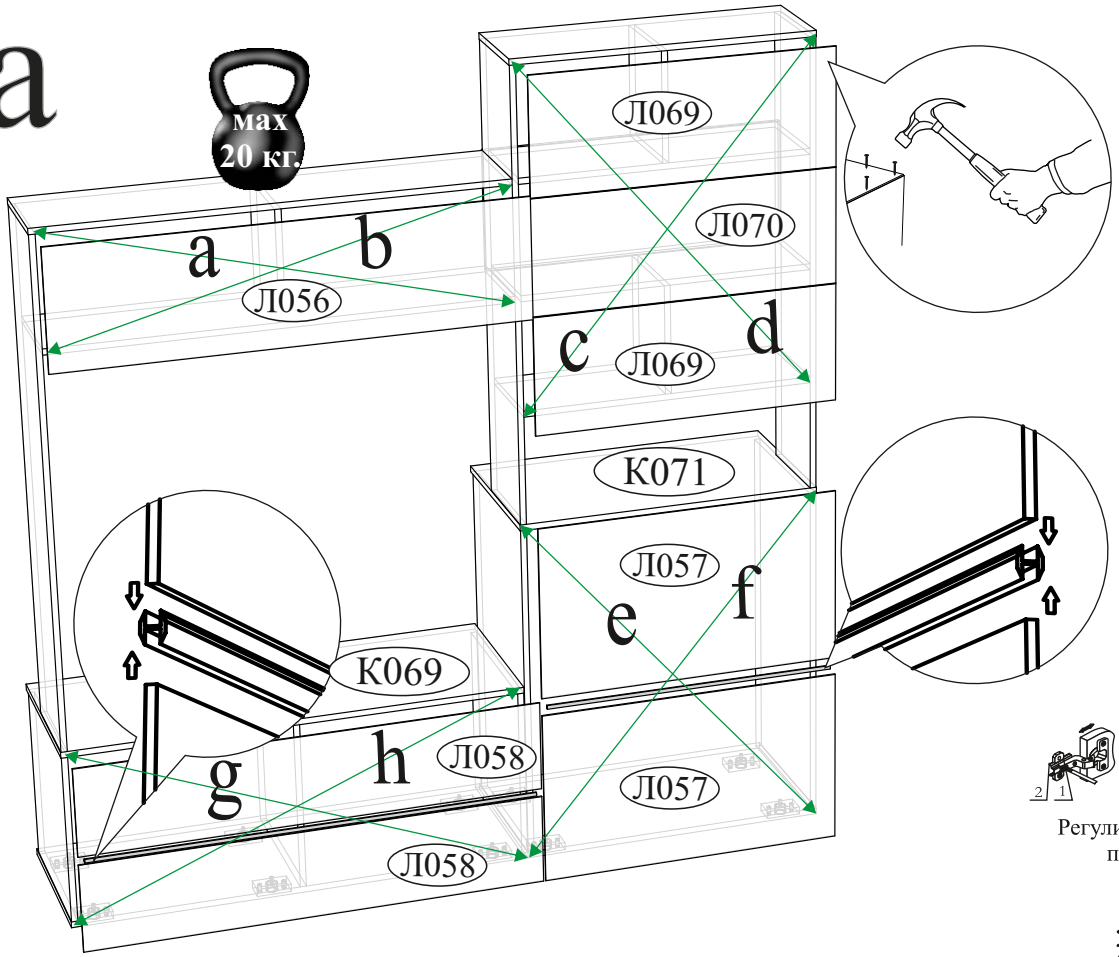

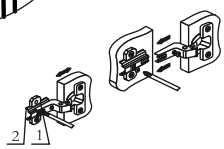

Регулировка створки по ширине

Регулировка створки по глубине

17a

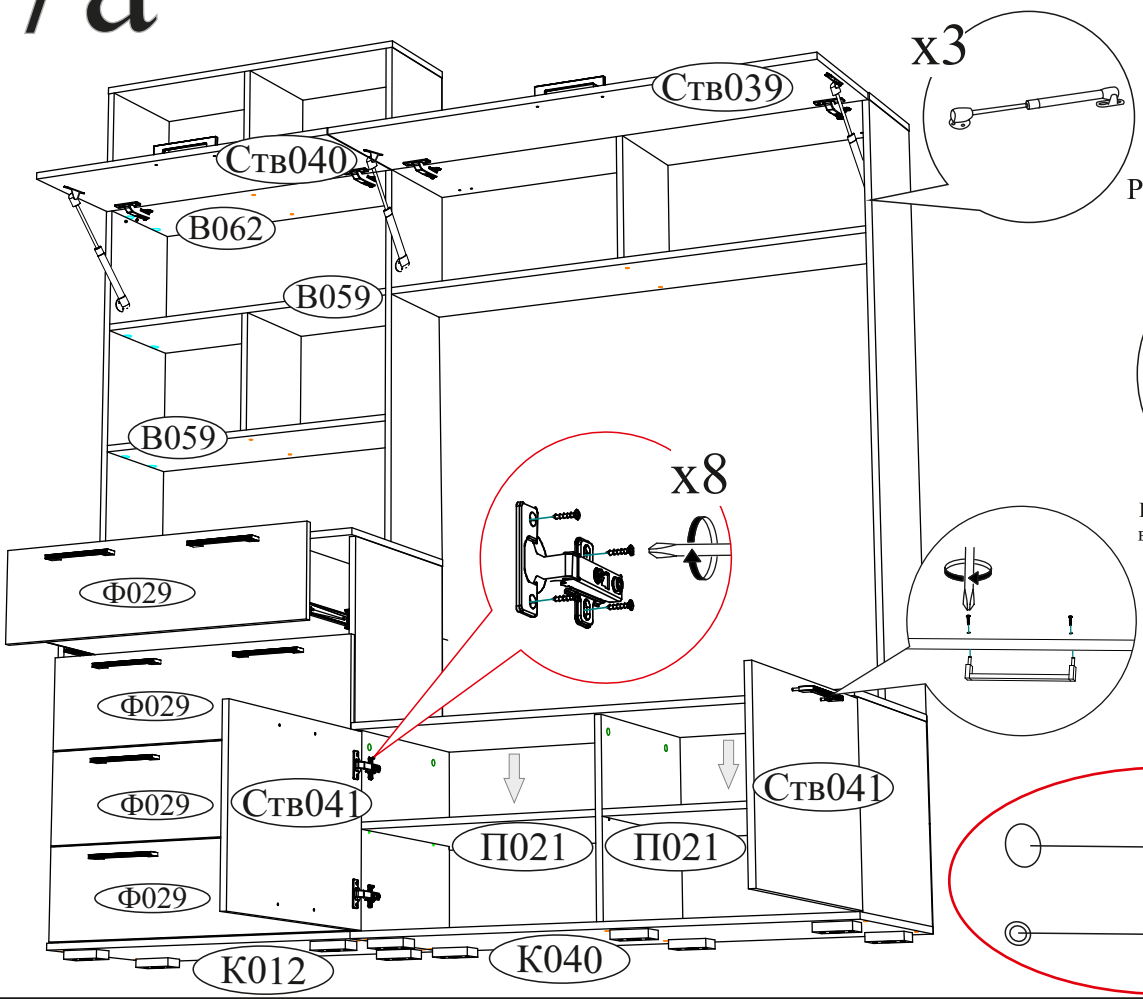

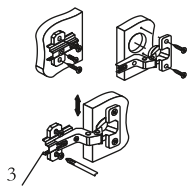

Регулировка створки по высоте

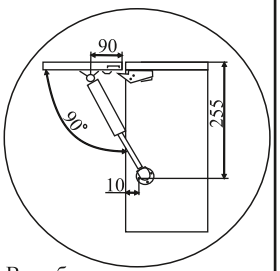

Во избежание выдавливания вязки тщательно соблюдайте порядок установки газового кронштейна

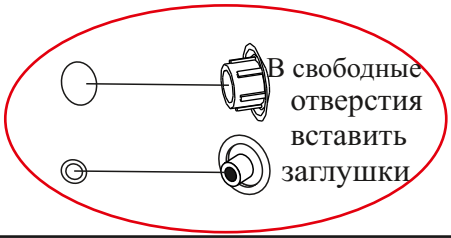

В свободные отверстия вставить заглушки

14b

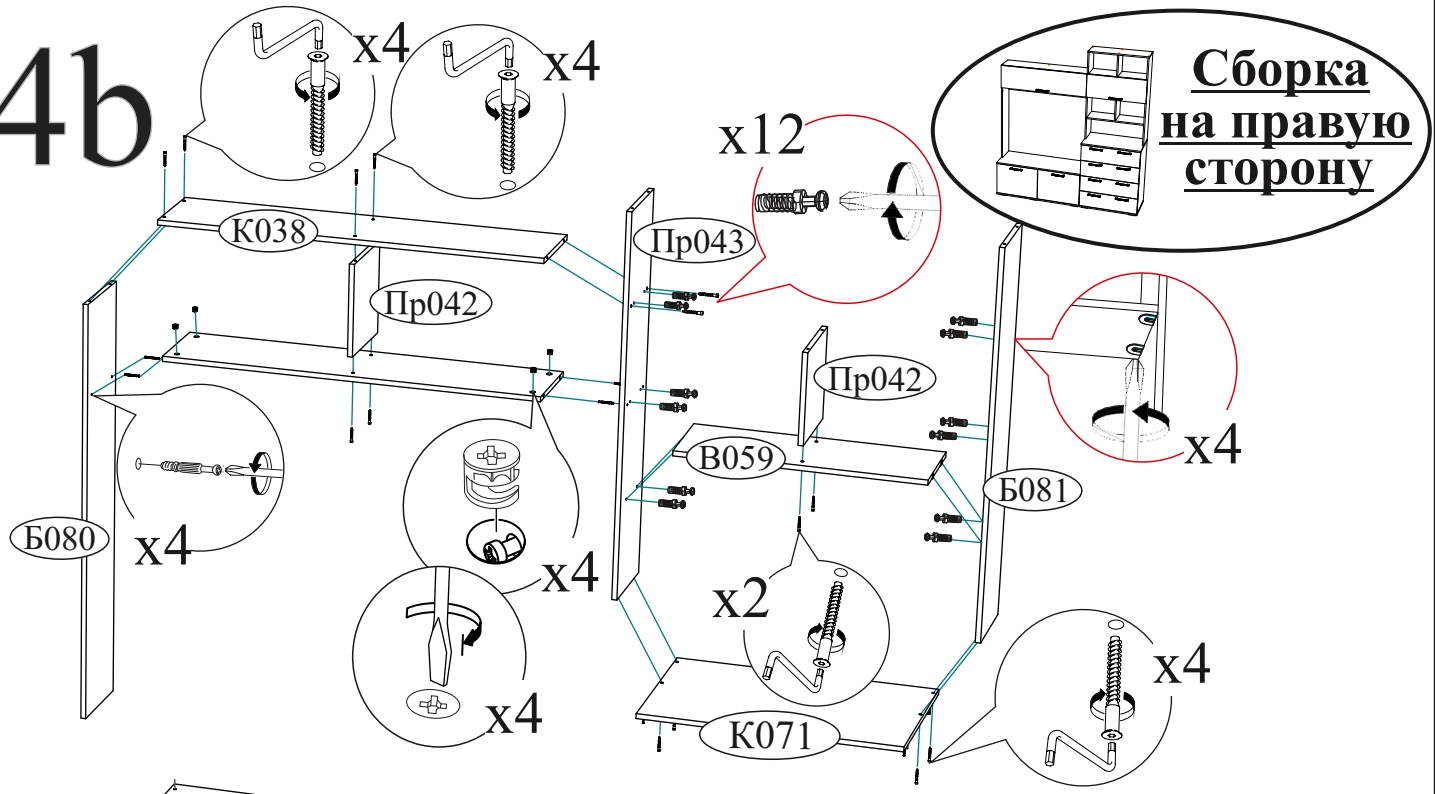

Сборка на правую сторону

15b

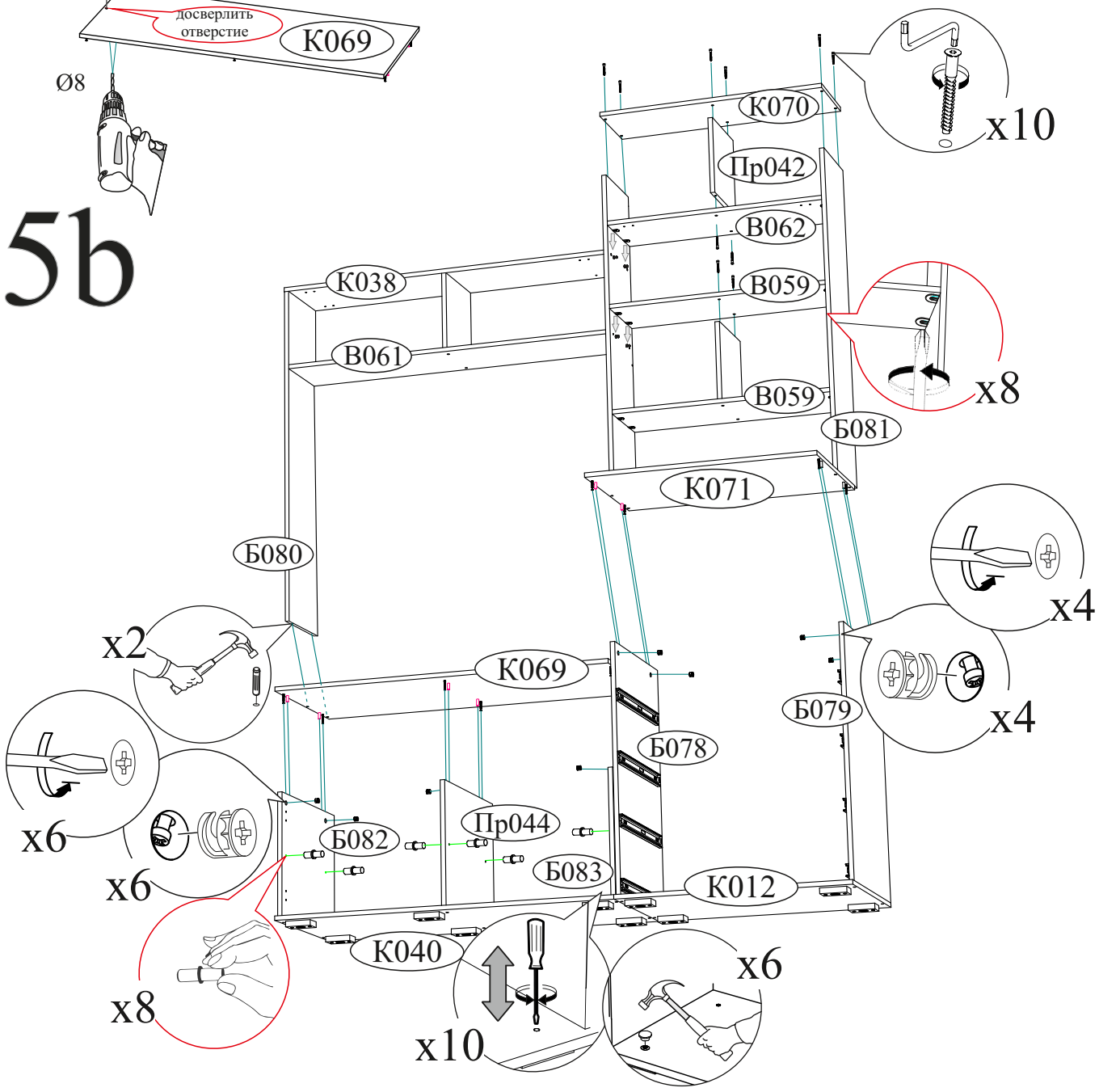

16b

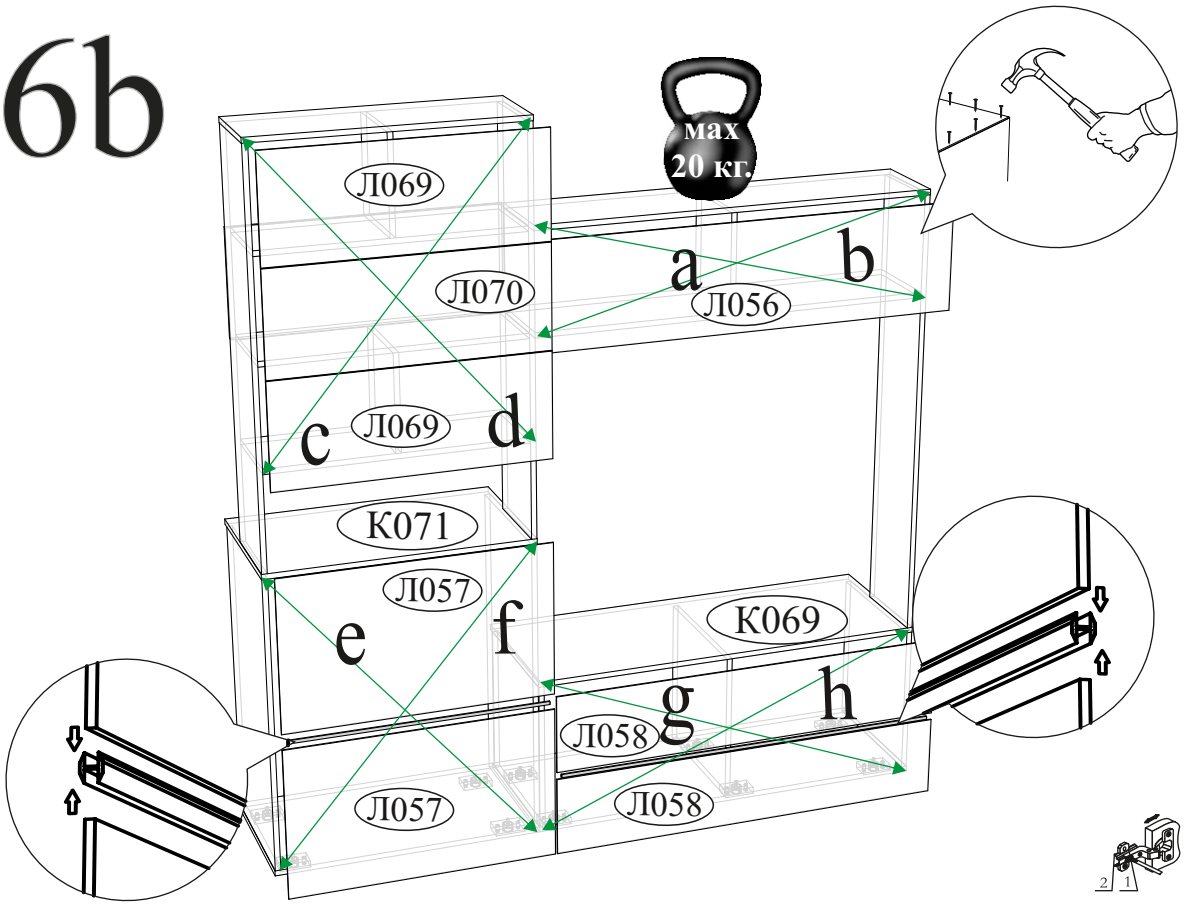

a=b
c=d
e=f
g=h

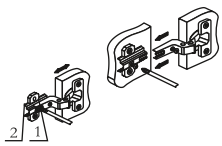

Регулировка створки по ширине

Регулировка створки по глубине

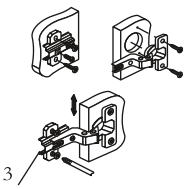

Регулировка створки по высоте

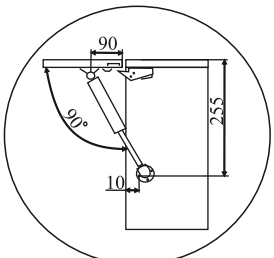

Во избежание выдавливания вязки тщательно соблюдайте порядок установки газового кронштейна
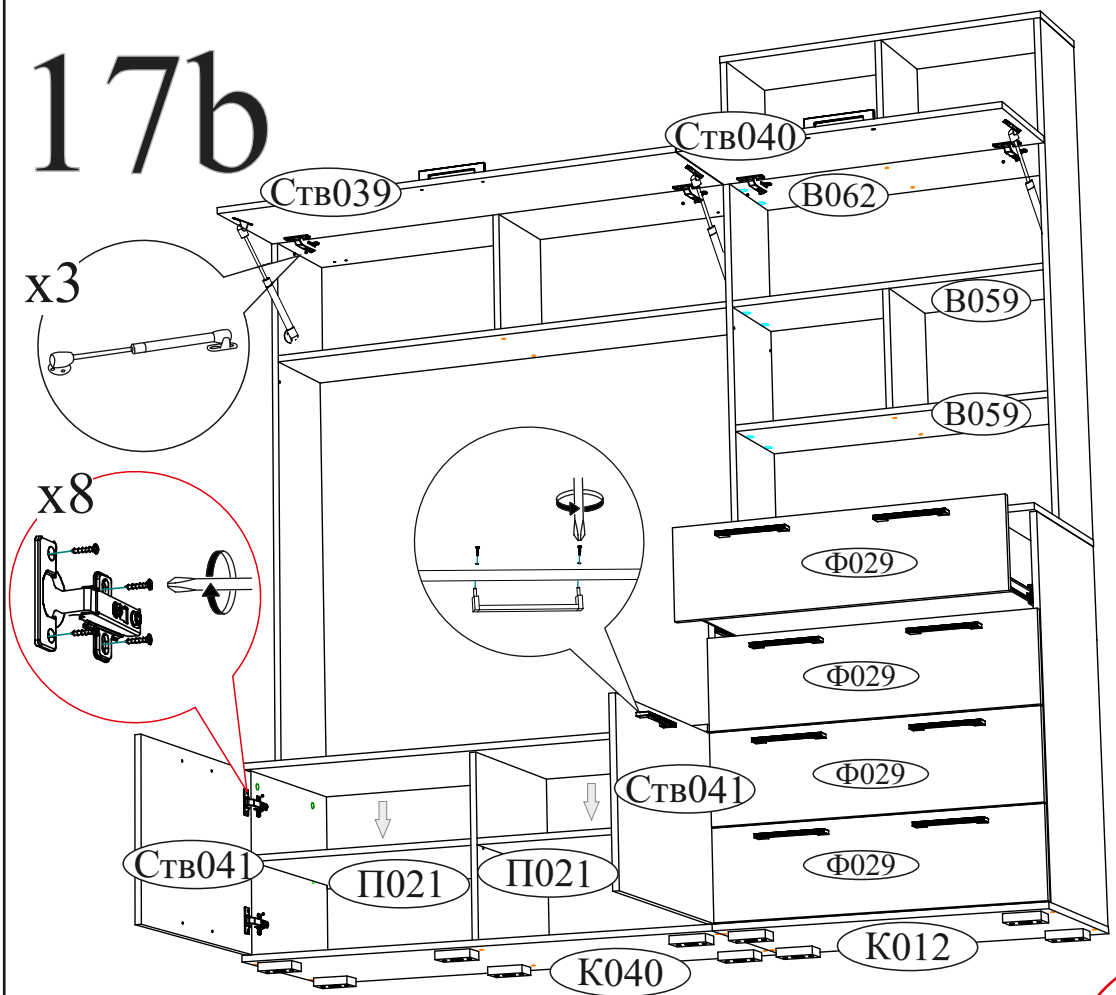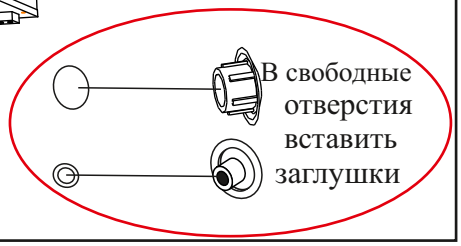
17b